ROGUE®

Assembly Guide
Guide d'assemblage
Guía de ensamblaje
Montageanleitung

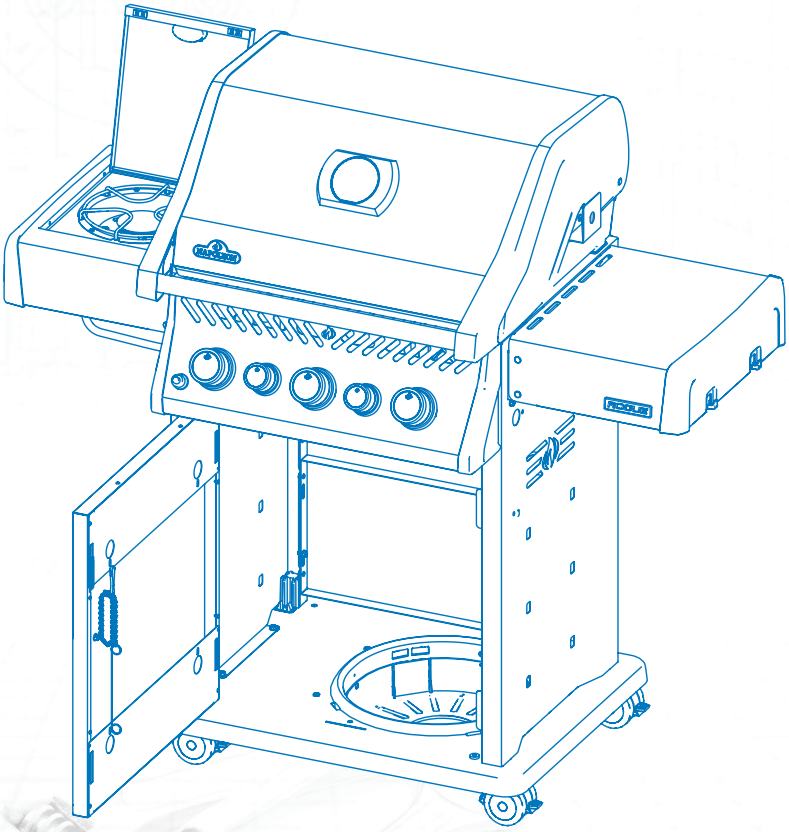

Models | Modèles | Modelos | Modelle

R365 | R425 | RB425

NAPOLEON

EN Assembly Guidelines | FR Guide de montage | ES Guía de instalación | DK Retningslinjer for montering | DE Leitlinien für die Montage | FI Kokoonpano-ohjeet | CZ Pokyny pro montáž | SK Pokyny pre montáž | SI Smernice za montažo | SE Monteringsanvisningar | UA Посібник з монтажу | PL Wytyczne dotyczące montażu | NO Retningslinjer for montering | NL Richtlijnen voor montage | IT Linee guida per l'assemblaggio HR Smjernice za sastavljanje | GR Οδηγίες συναρμολόγησης

EN Safety requirements
FR Exigences de sécurité
ES Requerimientos de seguridad
DK Krav til sikkerhed
DE Sicherheitsanforderungen
FI Turvallisuusvaatimukset
CZ Bezpečnostní požadavky
SK Bezpečnostné požiadavky
SI Varnostne zahteve
SE Säkerhetskrav
UA Вимоги безпеки
PL Wymogi bezpieczeństwa
NO Sikkerhetskrav
NL Veiligheidseisen
IT Requisiti di sicurezza
HR Sigurnosni zahtjevi
GR Απαιτήσεις ασφαλείας

EN Installation tools (not included)
FR Outils d'installation (non inclus)
ES Herramientas de instalación (no incluidas)
DK Installationsværktøj (medfølger ikke)
DE Montagewerkzeug (nicht enthalten)
FI Asennustyökalut (eivät sisälly)
CZ Instalační nářadí (není součástí balení)
SK Inštalačné náradie (nie je súčasťou dodávky)
SI Orodja za namestitev (niso vključena)
SE Installationsverktyg (ingår ej)
UA Інструменти для встановлення (не входять до комплекту)
PL Narzędzia montażowe (brak w zestawie)
NO Installasjonsverktøy (ikke inkludert)
NL Installatiegereedschap (niet meegeleverd)
IT Strumenti di installazione (non inclusi)
HR Alati za instalaciju (nisu uključeni)
GR Εργαλεία εγκατάστασης (δεν περιλαμβάνονται)

3/8 (10 mm) | 3/8 (10 mm) | T30 TORX

Legend | Légende | Leyenda | Legende | Legende | Selite | Legenda Legenda | Legenda | Legend | Легенда | Legenda | Legende | Legende Leggenda | Legenda | Υπόμνημα

Warning!
Avertissement !
¡Advertencia!
Advarsel!
Warnung!

Varoitus!
Varování!
Varovanie!
Opozorilo!
Varning!

Обережно!
Ostrzeżenie!
Advarsel!
Waarschuwing!
Attenzione!

Upozorenje!
Προειδοποίηση!

Caution!
Attention !
¡Precaución!
Forsigtig!

Vorsicht!
Varoitus!
Pozor!
Pozor!

Varning!
Обережно!
Uwaga!
Forsiktig!

Let op!
Attenzione!
Oprez!
Προσοχή!

Lock
Bloc
Bloquear
Låse

Sperren
Lukko
Zámek
Zámok

Zaklepanje
Låsa
Замок
Zamek

Slot
Serratura
Brava
Κλειδαριά

Positioning
Positionnement
Posicionamiento
Positionering
Positionierung
Paikannus

Polohování
Polohovanie
Pozicioniranje
Positionering
Позиціонування
Pozycjonowanie

Positionering
Posizionamento
Pozicioniranje
Τοποθέτηση

Use rubber mallet
Utiliser un maillet en caoutchouc
Use un mazo de goma
Slå med gummihammer
Mit Gummihammer schlagen
Käytä kumivasaraa
Použijte gumovou paličku
Použite gumenú paličku
Uporabite gumijasto kladivo

Använd gummiklubba
Використовуйте гумовий молоток
Użyj gumowego młotka
Bruk gummihammer
Gebruik een rubberen hamer
Usa un martello di gomma
Koristite gumeni čekić
Χρησιμοποιήστε λαστιχένια σφύρα

Rotate the Unit
Rotation de l'appareil
Rotar la unidad
Drej enheden
Drehen Sie das Gerät
Kierrä yksikköä

Otočte jednotku
Otočte jednotku
Zavrtite enoto
Vrid enheten
Обертайте пристрій
Obróć urządzenie

Roter enheten
Draai de eenheid
Ruotare l'unità
Okrenite jedinicu
Περιστρέψτε τη μονάδα

Legend | Légende | Leyenda | Legende | Legende | Selite | Legenda | Legenda | Легенда | Legende | Legende | Leggenda | Legenda | Υπόμνημα

Propane Only Propane uniquement Sólo propano Kun propan Nur Propan Vain propaani	Pouze propan Iba propán Samo propan Endast propan Тільки пропан Tylko propan	Kun propan Alleen propaan Solo propano Samo propan Μόνο προπάνιο
Natural Gas Gaz naturel Gas natural Naturgas Erdgas Maakaasu	Zemní plyn Zemný plyn Zemeljski plin Naturgas Природний газ Gazu ziemnego	Naturgass Natuurlijk gas Gas naturale Prirodni gas Φυσικό αέριο
Side Burner Brûleur latéral Quemador lateral Sidebrænder Seitenbrenner Sivupoltin	Boční hořák Bočný horák Stranski gorilnik Sidobrännare Бічний пальник Palnik boczny	Sidebrenner Zijbrander Fornello laterale Bočni plamenik Πλαϊνός καυστήρας
Non - Side Burner Sans brûleur latéral. Sin quemador lateral. Uden - Sidebrænder Ohne - Seitenbrenner Ilman sivupoltinta	Bez bočního hořáku Bez bočného horáka Brez stranskega gorilnika Utan sidobrännare Без бічної конфорки	Bez palnika bocznego Uten sidebrenner Zonder zijbrander Senza fornello laterale Bez bočnog plamenika Χωρίς Πλαϊνό Καυστήρα
Remove film. Retirer le film. Retire la película Fjern film Folie entfernen Poista kalvo	Odstraňte fólii Odstráňte film Odstranite film Ta bort filmen Зняти плівку Usuń folię	Fjern filmen Verwijder folie Rimuovere la pellicola Uklonite film Αφαιρέστε το φιλμ
Caution Head Injury Attention blessure à la tête Atención lesión craneal Forsigtig Hovedskade Vorsicht Kopfverletzung Varoitus Pään vamma	Pozor Poranění hlavy Pozor Poranenie hlavy Pozor Poškodba glave Varning Huvudskada Bez bichnoyi konforky Uwaga, uraz głowy	Forsiktig Hodeskade Let op hoofdletsel Attenzione ferita alla testa Oprez Ozljeda glave Προσοχή Τραυματισμός στο κεφάλι

WELCOME TO NAPOLEON!

Congratulations on upgrading your grilling game and welcome to the **NAPOLEON** family!

Ready to assemble your new grill?

There may be visual differences between illustrations and model purchased.

Remove all parts from packaging before assembling the barbecue. Set up this assembly on a solid, level and horizontal surface.

BIENVENUE À NAPOLEON!

Félicitations pour votre achat et bienvenue dans la famille **NAPOLEON!**

Prêt à assembler votre nouveau gril?

Veuillez noter qu'il peut y avoir des différences entre les illustrations de ce guide et le modèle acheté. Retirez toutes les pièces de leur emballage avant de commencer. Veillez à assembler votre gril sur une surface plane et solide.

¡BIENVENIDO A NAPOLEON!

¡Felicidades por mejorar tu juego de parrilla y bienvenido a la familia **NAPOLEON!**

¿Listo para ensamblar tu nueva parrilla?

Tenga en consideración que puede haber diferencias entre las ilustraciones en esta guía y el modelo adquirido. Remueva todas las piezas de sus empaques antes de comenzar. Asegúrese de ensamblar la parrilla en una superficie plana y sólida.

VELKOMMEN TIL NAPOLEON!

Tillykke med, at du har opgraderet dit grillspil, og velkommen til **NAPOLEON**-familien!

Er du klar til at samle din nye grill?

Der kan være visuelle forskelle mellem illustrationer og den købte model. Tag alle dele ud af emballagen, før du samler grillen. Stil grillen op på en solid, plan og vandret overflade.

WILLKOMMEN BEI NAPOLEON!

Herzlichen Glückwunsch zur Aufrüstung Ihres Grills und willkommen in der **NAPOLEON**-Familie!

Sind Sie bereit, Ihren neuen Grill zusammenzubauen?

Es kann optische Unterschiede zwischen den Abbildungen und dem gekauften Modell geben. Nehmen Sie vor dem Zusammenbau des Grills alle Teile aus der Verpackung. Stellen Sie die Baugruppe auf einer festen, ebenen und horizontalen Fläche auf.

TERVETULOA NAPOLEONIIN!

Onnittelut grillauspelisi päivittämisestä ja tervetuloa **NAPOLEON**-perheeseen!

Oletko valmis kokoamaan uuden grillisi?

Kuvissa ja ostetussa mallissa voi olla visuaalisia eroja. Poista kaikki osat pakkauksesta ennen grillin kokoamista. Aseta tämä kokoonpano kiinteälle, tasaiselle ja vaakasuoralle alustalle.

VÍTEJTE V NAPOLEONU!

Blahopřejeme vám k vylepšení vaší grilovací hry a vítáme vás v rodině **NAPOLEON!**

Jste připraveni sestavit svůj nový gril?

Mezi ilustracemi a zakoupeným modelem mohou být vizuální rozdíly. Před sestavením grilu vyjměte všechny díly z obalu. Tuto sestavu postavte na pevný, rovný a vodorovný povrch.

VITAJTE V NAPOLEONE!

Blahoželáme vám k vylepšeniu vašej grilovacej hry a vítame vás v rodine **NAPOLEON!**

Ste pripravení zostaviť svoj nový gril?

Medzi ilustráciami a zakúpeným modelom môžu byť vizuálne rozdiely. Pred zostavením grilu vyberte všetky diely z obalu. Túto zostavu postavte na pevný, rovný a vodorovný povrch.

DOBRODOŠLI V NAPOLEONU!

Čestitamo vam, da ste izboljšali svojo igro na žaru, in vas pozdravljamo v družini **NAPOLEON!**

Ste pripravljeni na montažo svojega novega žara?

Med ilustracijami in kupljenim modelom so lahko vizualne razlike. Pred sestavljanjem žara odstranite vse dele iz embalaže. Ta sklop postavite na trdno, ravno in vodoravno površino.

VÄLKOMMEN TILL NAPOLEON!

Grattis till att du har uppgraderat din grillning och välkommen till **NAPOLEON**-familjen!

Är du redo att montera din nya grill?

Det kan förekomma visuella skillnader mellan illustrationer och den modell som köpts. Ta bort alla delar från förpackningen innan du monterar grillen. Ställ upp enheten på ett stabilt, plant och horisontellt underlag.

ЛАСКАВО ПРОСИМО НА НАПОЛЕОН!

Вітаємо з оновленням вашого гриля та ласкаво просимо до сім'ї **NAPOLEON!**

Готові зібрати свій новий гриль?

Можливі візуальні відмінності між ілюстраціями та придбаною моделлю. Вийміть всі деталі з упаковки, перш ніж збирати гриль. Встановіть цю збірку на тверду, рівну і горизонтальну поверхню.

WITAMY W NAPOLEON!

Gratulujemy ulepszenia swojego grilla i witamy w rodzinie **NAPOLEON!**

Gotowy do montażu nowego grilla?

Mogą występować różnice wizualne między ilustracjami a zakupionym modelem. Przed złożeniem grilla należy wyjąć wszystkie części z opakowania. Ustaw urządzenie na solidnej, równej i poziomej powierzchni.

VELKOMMEN TIL NAPOLEON!

Gratulerer med oppgraderingen av grillspillet ditt, og velkommen til **NAPOLEON**-familien!

Er du klar til å montere din nye grill?

Det kan være visuelle forskjeller mellom illustrasjonene og modellen du har kjøpt. Ta alle delene ut av emballasjen før du monterer grillen. Sett opp denne enheten på en solid, jevn og vannrett overflate.

WELKOM BIJ NAPOLEON!

Gefeliciteerd met het upgraden van uw grill spel en welkom bij de **NAPOLEON** familie!

Klaar om uw nieuwe grill te monteren?

Er kunnen visuele verschillen zijn tussen de illustraties en het gekochte model. Haal alle onderdelen uit de verpakking voordat u de barbecue in elkaar zet. Zet dit geheel op een stevige, vlakke en horizontale ondergrond.

BENVENUTO A NAPOLEON!

Congratulazioni per aver migliorato il vostro gioco di grigliate e benvenuti nella famiglia **NAPOLEON!**

Siete pronti ad assemblare il vostro nuovo grill?

Potrebbero esserci differenze visive tra le illustrazioni e il modello acquistato. Rimuovere tutte le parti dall'imballaggio prima di assemblare il barbecue. Posizionare il gruppo su una superficie solida, piana e orizzontale.

DOBRODOŠLI U NAPOLEON!

Čestitamo na unapređenju vaše igre roštiljanja i dobrodošli u **NAPOLEON** obitelj!

Spremni za sastavljanje vašeg novog roštilja?

Može biti vizualnih razlika između ilustracija i kupljenog modela. Uklonite sve dijelove iz pakiranja prije sastavljanja roštilja. Postavite ovu montažu na čvrstu, ravnu i vodoravnu površinu.

ΚΑΛΩΣ ΗΛΘΑΤΕ ΣΤΟ NAPOLEON!

Συγχαρητήρια για την αναβάθμιση του παιχνιδιού ψησίματος και καλωσορίσατε στην οικογένεια **NAPOLEON!**

Είστε έτοιμοι να συναρμολογήσετε τη νέα σας ψησταριά;

Ενδέχεται να υπάρχουν οπτικές διαφορές μεταξύ των απεικονίσεων και του μοντέλου που αγοράσατε. Αφαιρέστε όλα τα εξαρτήματα από τη συσκευασία πριν συναρμολογήσετε το μπάρμπεκιου. Τοποθετήστε αυτό το συγκρότημα σε μια σταθερή, επίπεδη και οριζόντια επιφάνεια.

Models | Modèles | Modelos | Modelle

R365

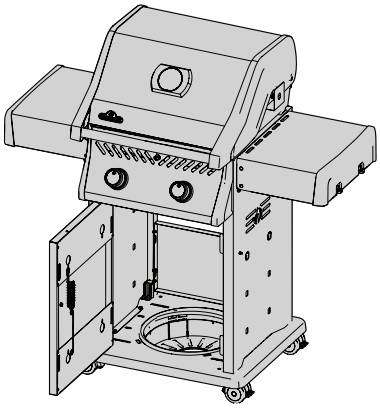

R425

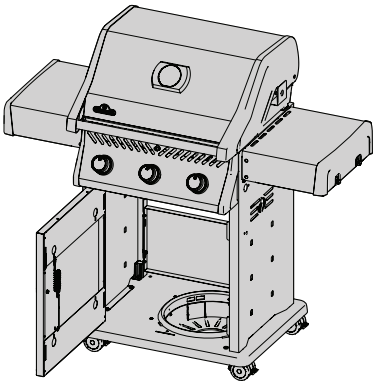

RB425

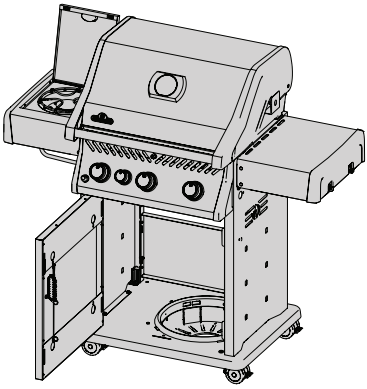

Assembly Steps

Étapes d’assemblage

Pasos para la instalación

Montageschritte

1

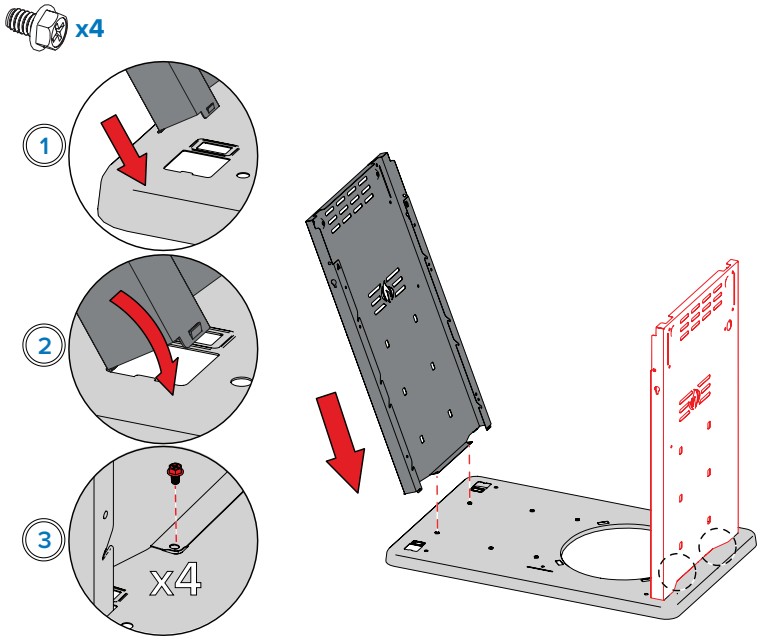

2

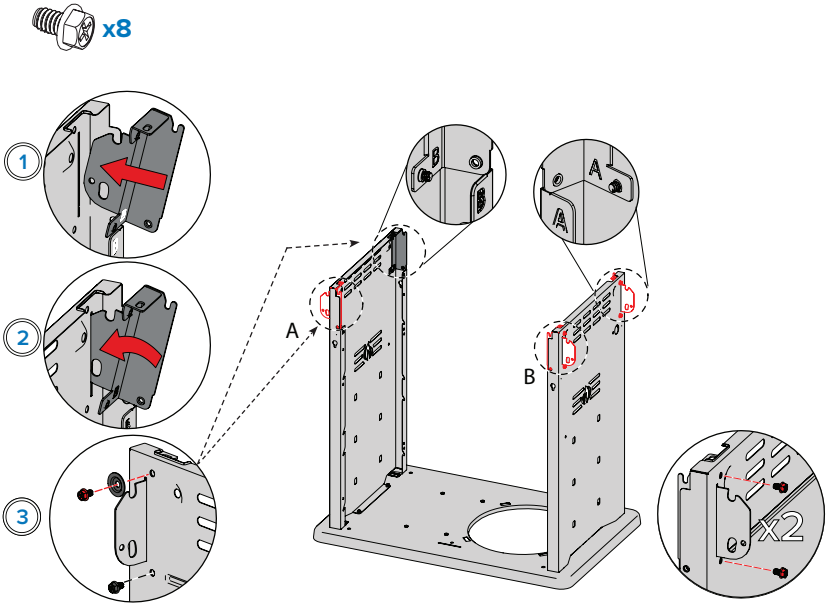

3

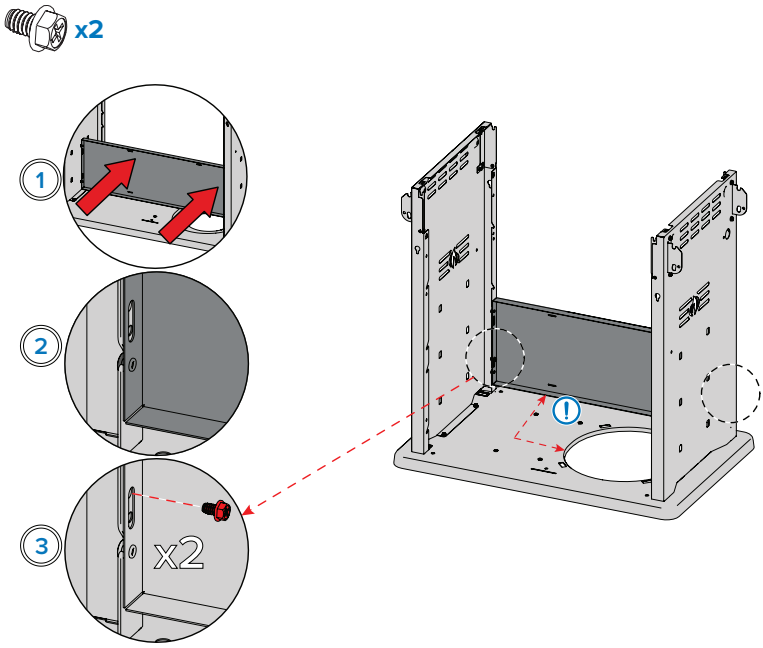

4

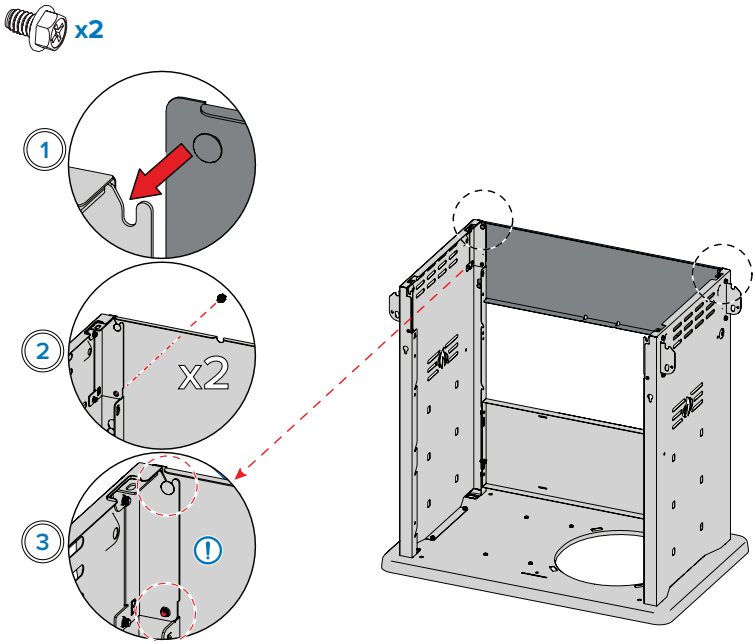

5

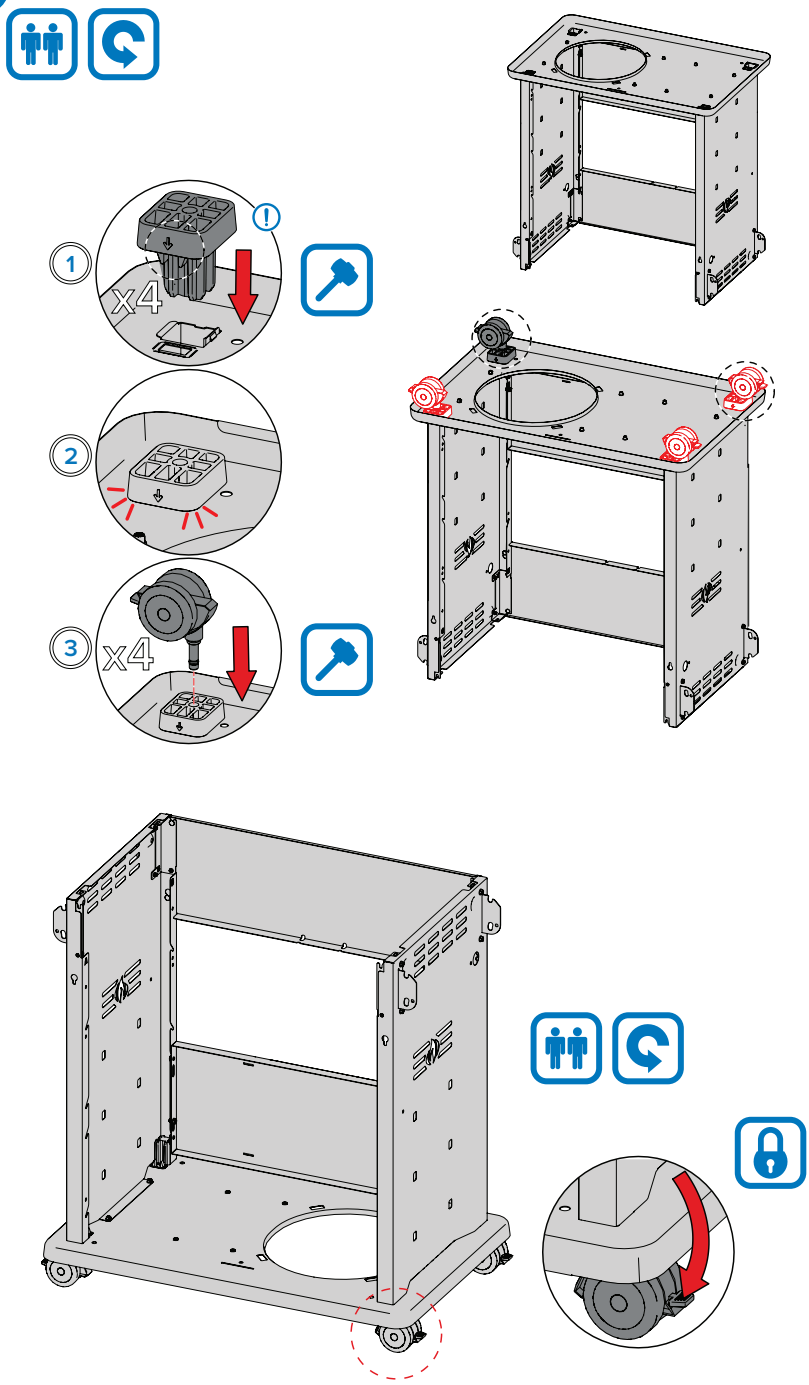

6

NON-SB x4

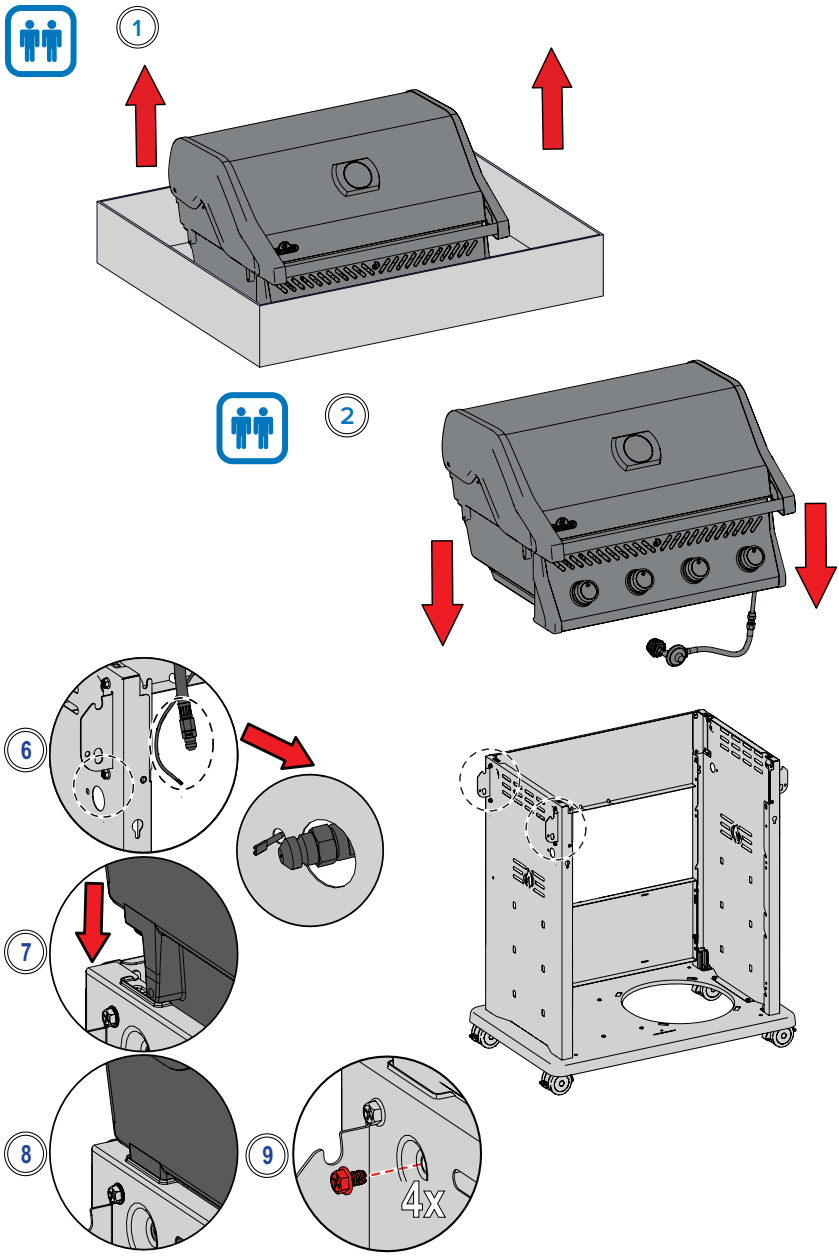

7

SB x4

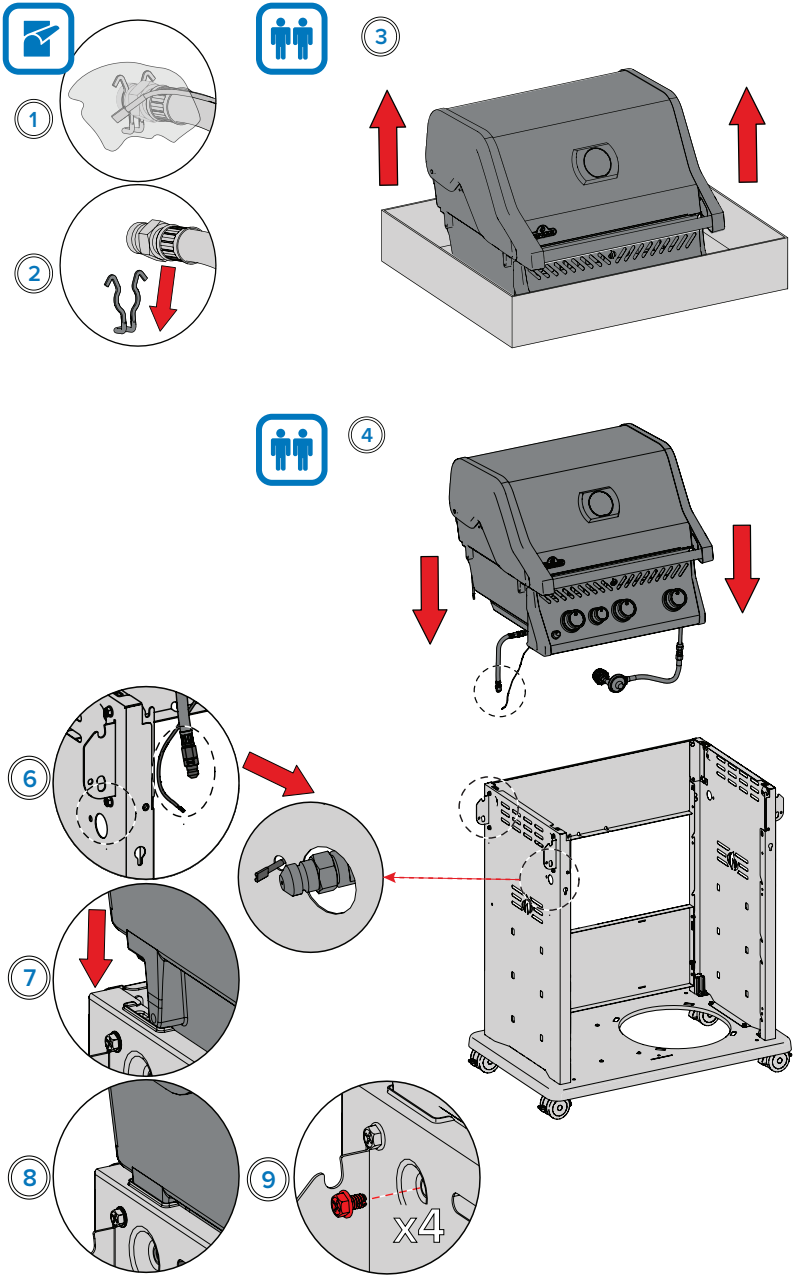

8

SB

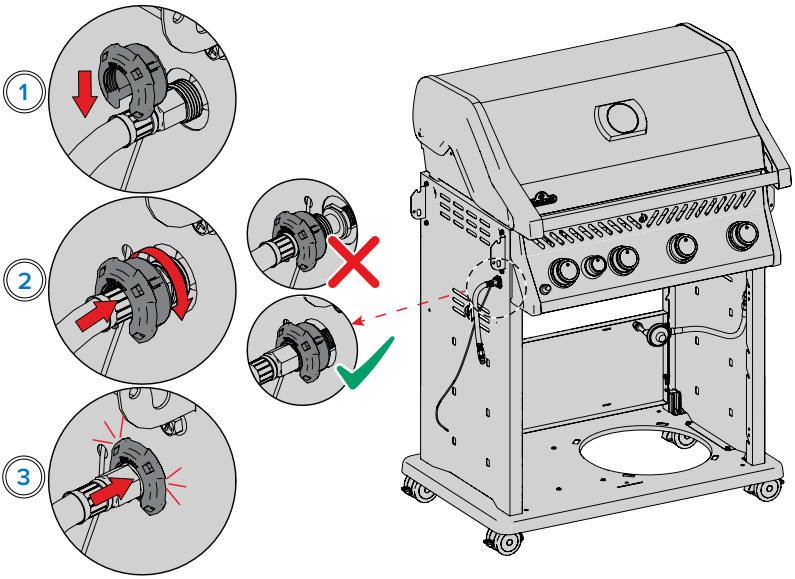

10

x2

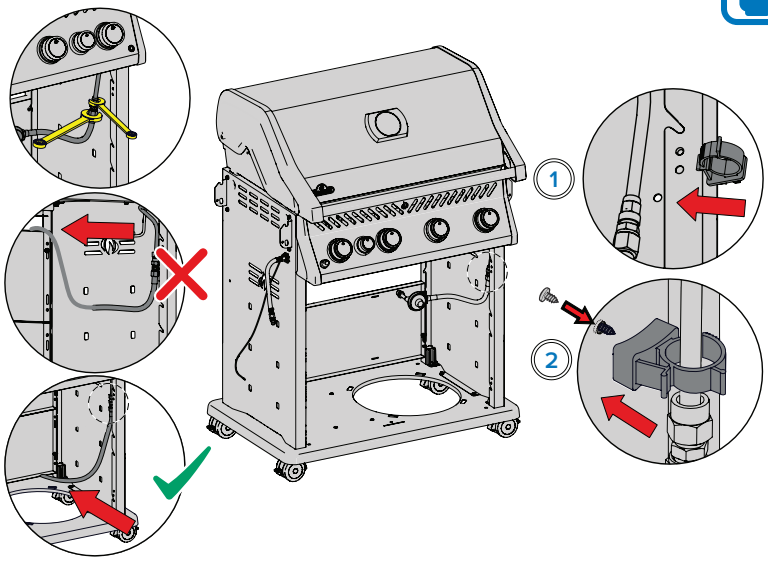

10

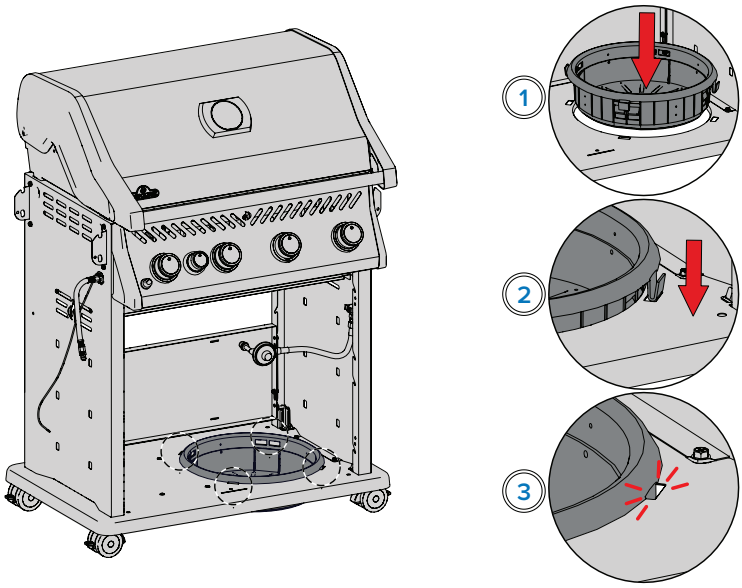

11

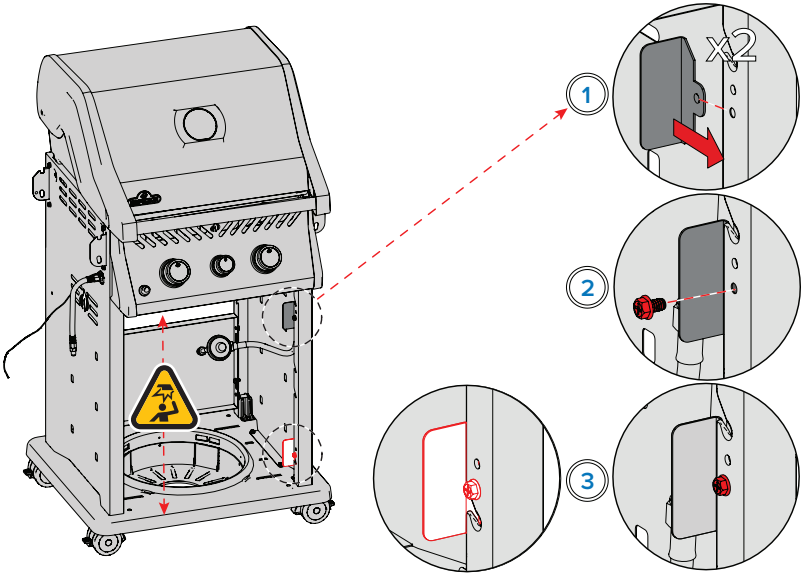

12

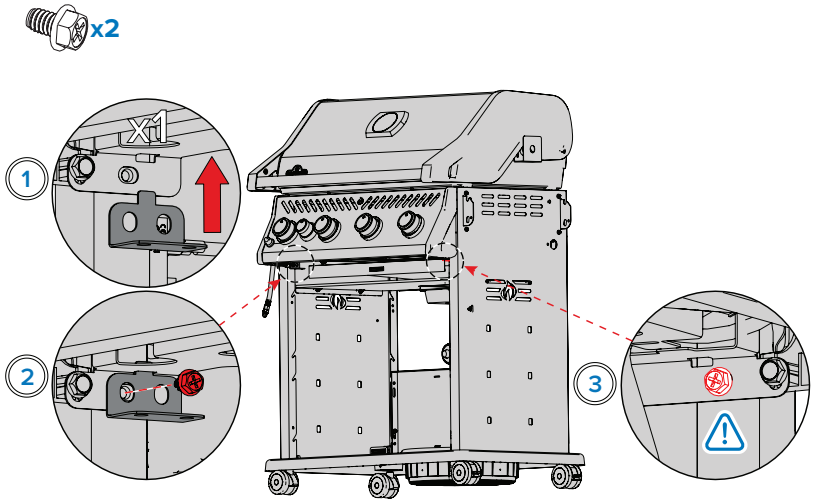

13

x4 (425)

425

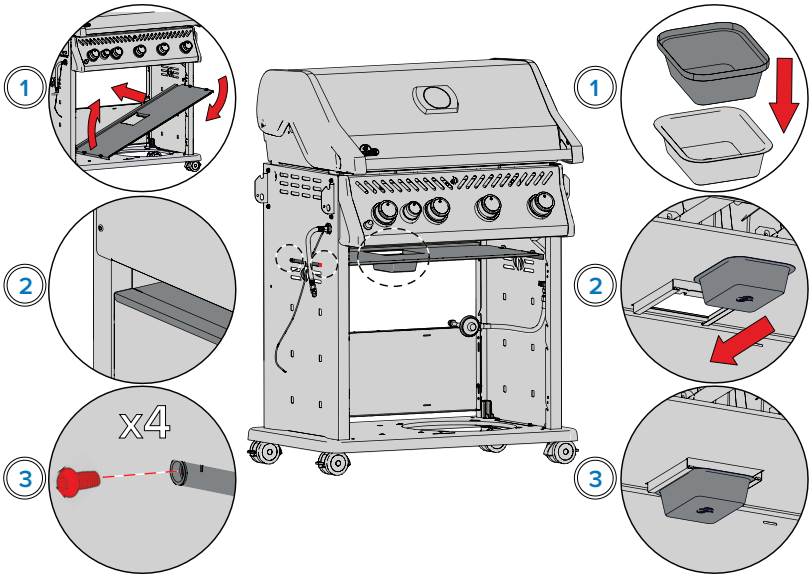

365

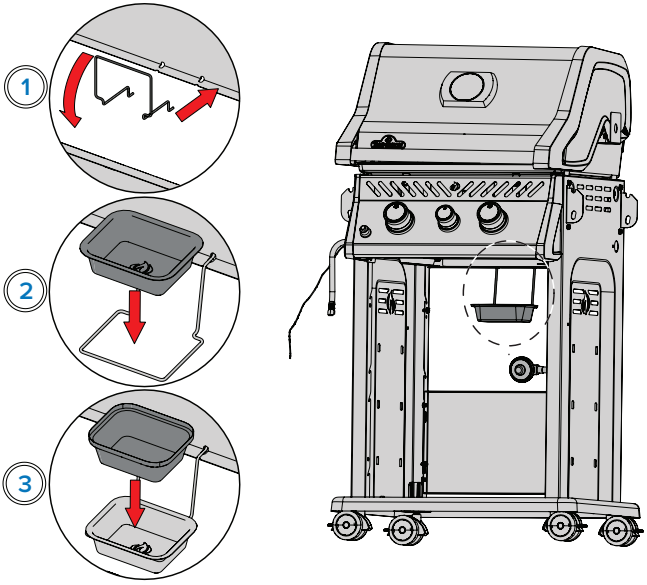

14

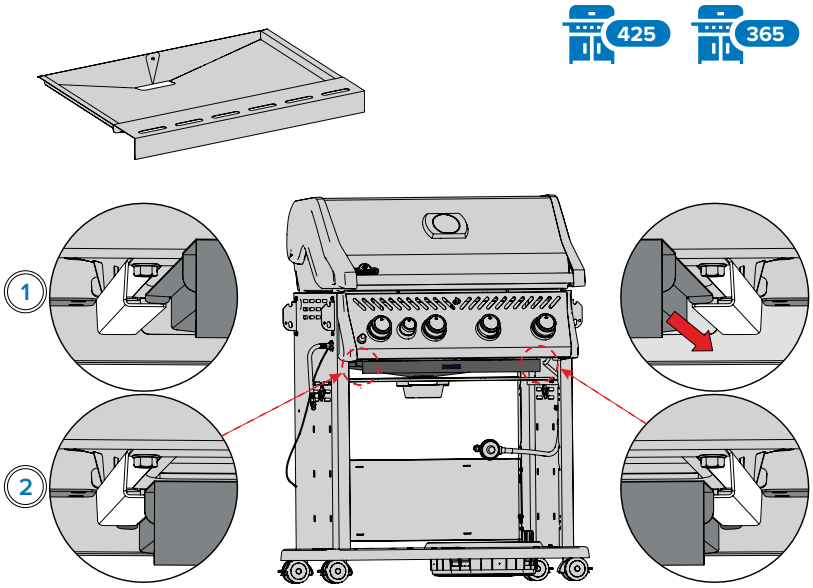

15

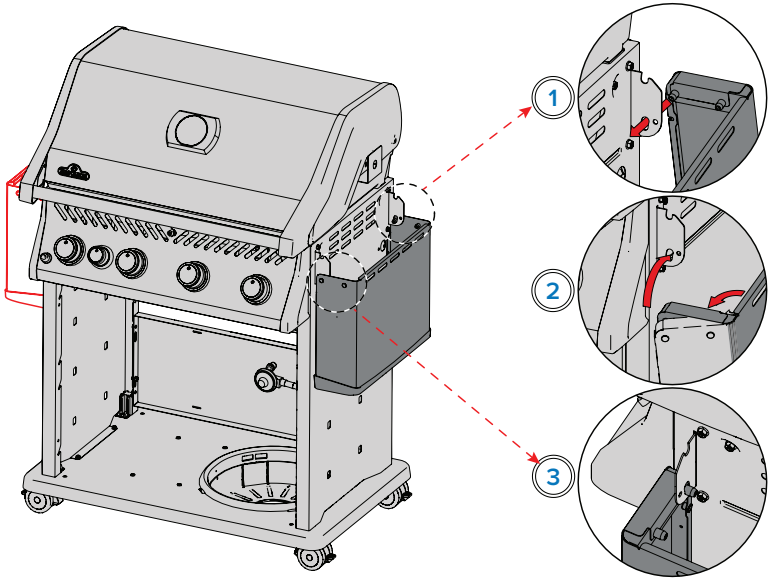

16

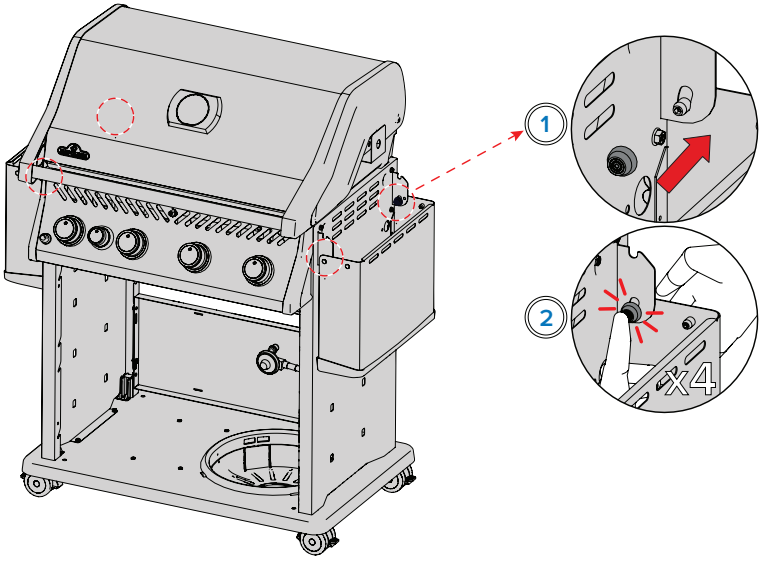

17

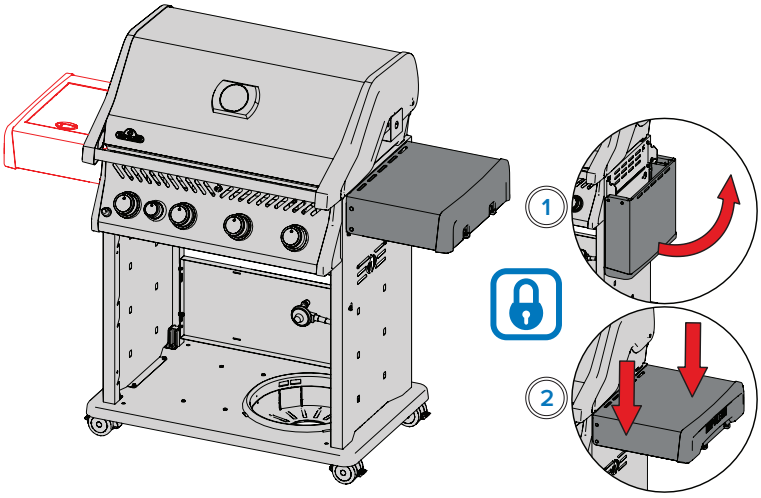

18

x4

x2 (425/365)

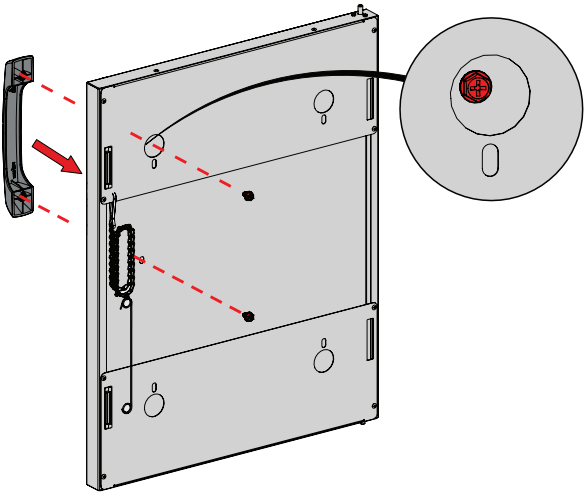

19

x1

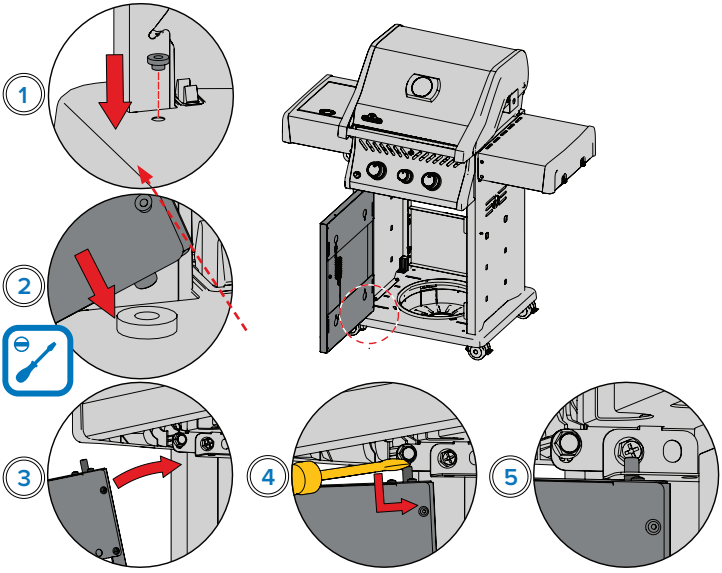

20

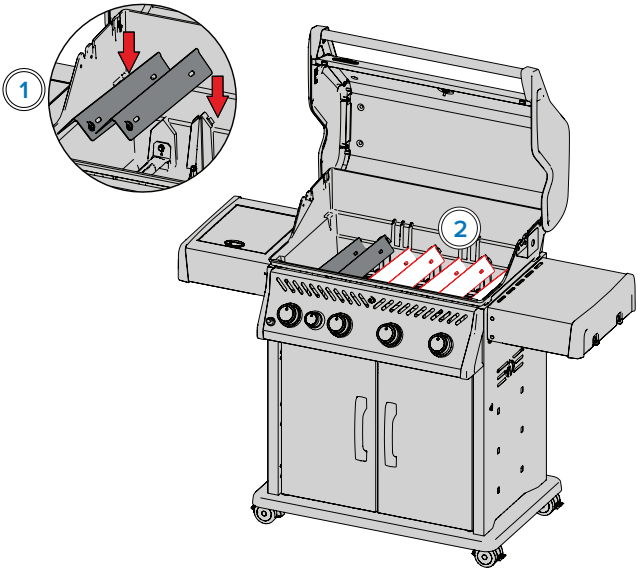

21

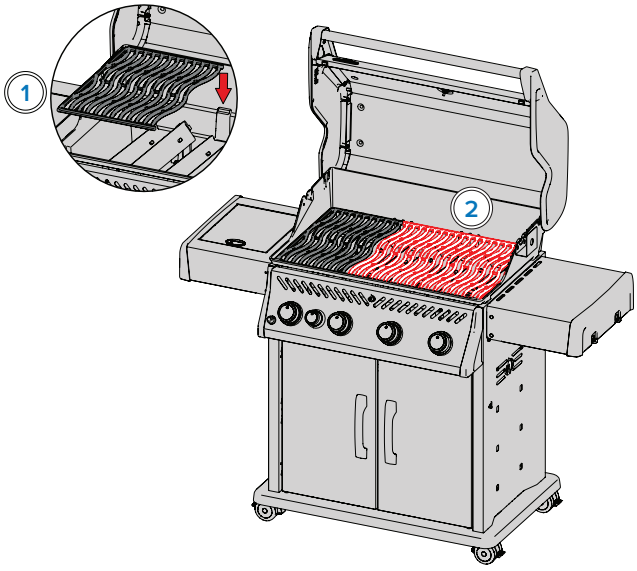

22

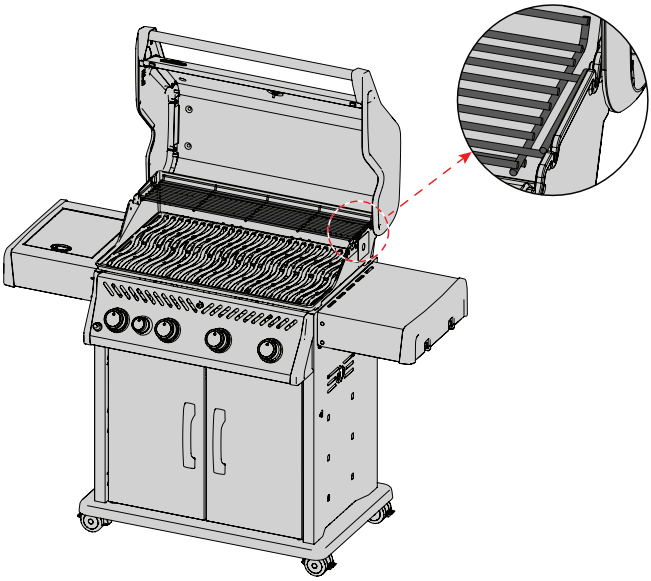

23

SB

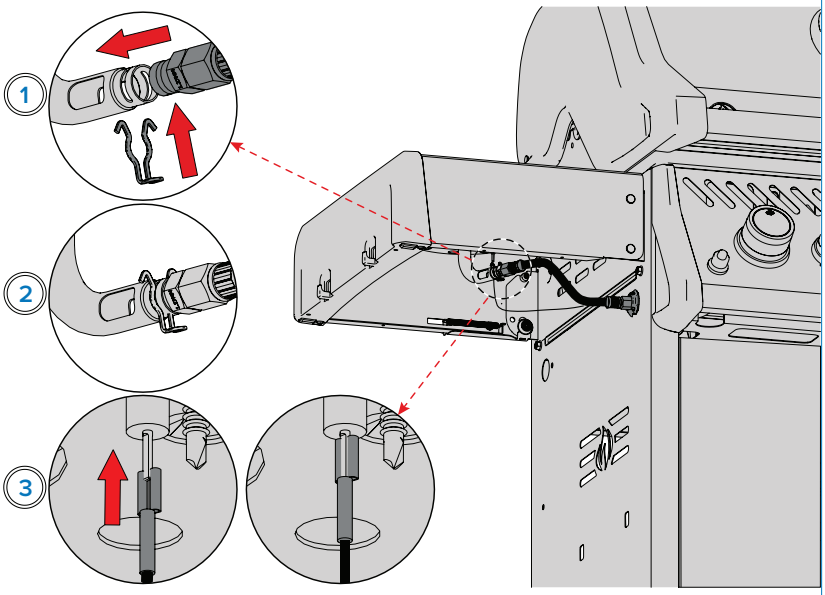

24

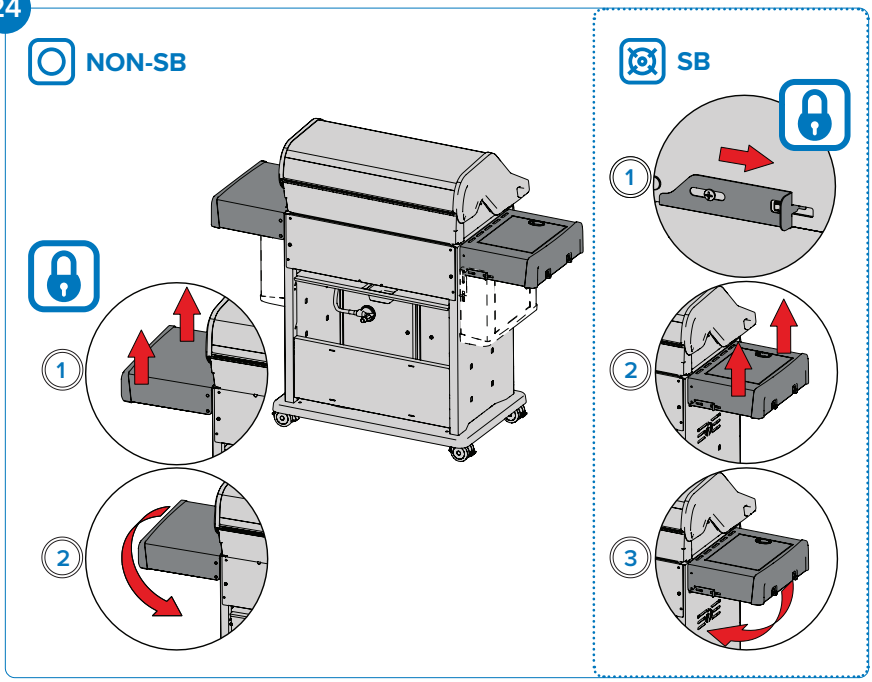

25

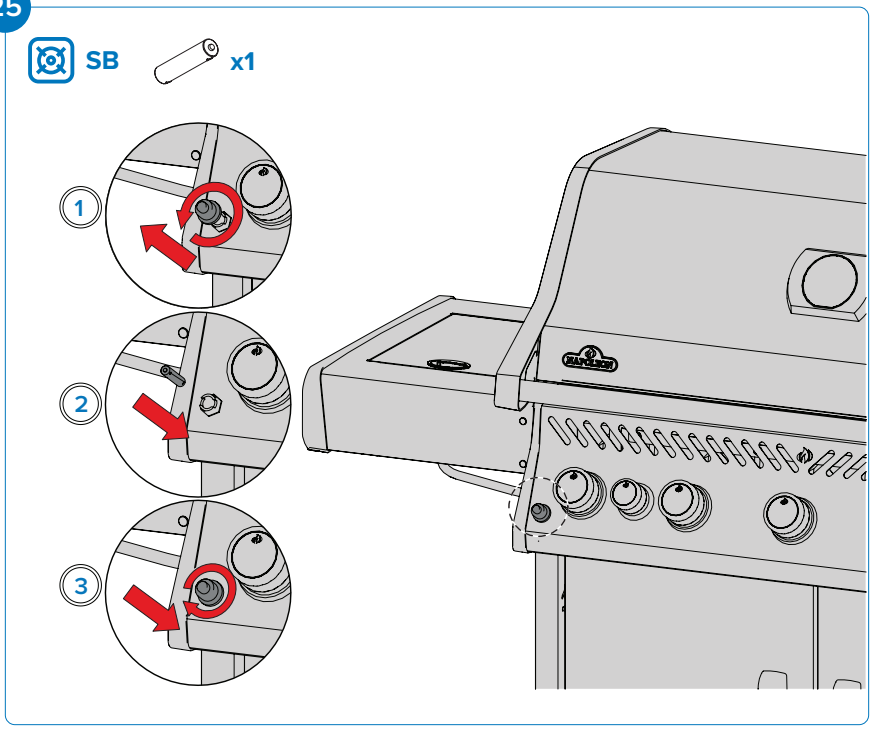

24

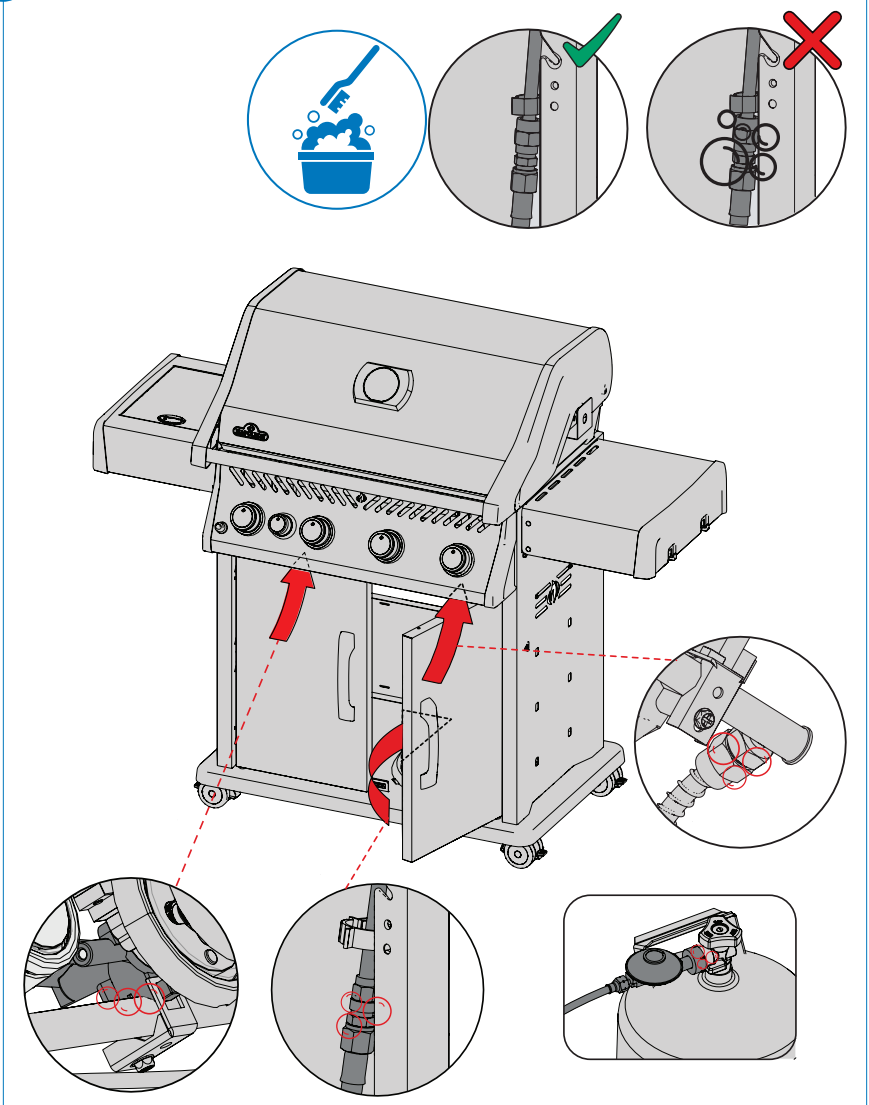

Parts List

Liste des pieces

Lista de piezas

Liste der Einzelteile

Legend | Légende | Leyenda | Legende

EN Legend	FR Légende	ES Leyenda	DE Legende
x - standard part	x - standard	x - estándar	x - standardteil
p - propane	p - propane	p - propano	p - propan
n - natural gas	n - gas naturel	n - gas natural	n - erdgas
ac - accessory	ac - accessoire	ac - accesorio	ac - zubehörteil

	Part # Partie # Parte # Teil #	R365	R425	RB425	Description | Description | Descripción | Beschreibung
1	N010-1750-BK	x			Lid Assembly Assemblage du couvercle Set de ensamblado de la tapa Deckelmontage
	N010-1751-BK		x		
	N010-1754-BK			x	
2	S91015	x	x	x	Temperature Gauge Jauge de température Indicador de temperatura Temperaturanzeige
	N685-0004K	x			
3	N385-0513-SER	x	x	x	Napoleon Logo Logo Napoléon Logo Napoleón Napoleon-Logo
4	N510-0013	x	x	x	Rectangular Bumper Pare-chocs rectangulaire Parachoques rectangular Rechteckiger Stoßfänger
5	S87014	x	x	x	Pivot Lid Couvercle pivotant Tapa pivotante Schwenkdeckel
6	N080-0413	x			Cross Light Bracket Support d'éclairage transversal Soporte de luz transversal Kreuzlichthalterung
7	N100-0056	x	x	x	Main Burner Tube Tube du brûleur principal Tubo del quemador principal Hauptbrennerrohr
8	N305-0082	x	x	x	Sear Plate Plaque de cuisson Placa para dorar Anbratplatte
9	S87016	x			Cross Light Kit Kit de lumière transversale Kit de luz transversal Kreuzlicht-Bausatz
	S87010		x	x	
10	S87001	x	x	x	Sear Plate and Burner Kit Plaque de saisie et kit de brûleur Kit de quemador y placa de saltear Bausatz für Bratplatte und Brenner
11	N520-0055	x			Warming Rack Support de réchauffage Rejilla de calentamiento Warmhaltegestell
	N520-10001898		x	x	

	Part # Partie # Parte # Teil #	R365	R425	RB425	Description | Description | Descripción | Beschreibung
12	S83015	x			Cast Iron Grids Grilles en fonte Rejillas de hierro fundido Gusseisen-Gitterroste
	S83008		x	x	
	S83016	ac			Stainless Steel Grids Grilles en acier inoxydable Rejillas de acero inoxidable Edelstahlgitter
	S83013		ac	ac	
13	N010-1030-SER	x			Casting Base Assembly Assemblage de la base de coulée Conjunto de base de fundición Montage der Gussbasis
	N010-1041-SER		x		
14	N200-0126-GY1SG	x			Base Back Cover Couvercle arrière de la base Tapa trasera de la base Basis Rückendeckel
	N200-0136-GY1SG		x		
	N200-0118-GY1SG			x	
15	N570-0145	x	x	x	Screw | Vis | Tornillo | Schraube
16	N585-0145-GY1SG		x	x	Cart Heat Shield Bouclier thermique pour chariot Escudo térmico para el carro Wagen-Hitzeschild
17	N160-0033-GY1SG	x	x	x	Grease Tray Clip Clip pour bac à graisse Clip para bandeja de grasa Clip für Fettauffangschale
18	N710-0062	x	x	x	Grease Tray | Bac à graisse Bandeja de grasa | Fettauffangwanne
	62007				
19	N475-0442-GY1SG	x			Cart Panel Panneau du chariot Panel del carro Wagen-Panel
	N475-0363-GY1SG		x	x	
20	N530-0032	p	p	p	Propane regulator Régulateur de propane Regulador de propano Propanregler
	N530-0033	p	p	p	
	N530-0034	p	p	p	
	N530-0035	p	p	p	
	N530-0036	p	p	p	
	N530-0037	p	p	p	
	N530-0038	p	p	p	
	N530-0039	p	p	p	
	N530-0042	p	p	p	
	N530-0043	p	p	p	
	N530-0044	p	p	p	
	N530-0046	p	p	p	
21	N010-1149-SER			x	Cast Base Assembly Assemblage de base moulée Conjunto de base fundida Gussbasisbaugruppe

	Part # Partie # Parte # Teil #	R365	R425	RB425	Description | Description | Descripción | Beschreibung
22	N240-0040			x	Electrode | Électrode | Electrodo | Elektrode
23	N570-0104			x	Screw | Vis | Tornillo | Schraube
24	N350-0087			x	Rear Burner Housing | Boîtier du brûleur arrière Carcasa del quemador trasero | Hinteres Brennergehäuse
25	N100-0058			x	Rear Burner | Brûleur arrière Quemador trasero | Hinterer Brenner
26	N720-0082			x	Flex Connector | Connecteur flexible Conector flexible | Flexibler Verbinder
27	N080-0364	x	x	x	Folding Shelf Bracket A | Support d'étagère pliante A Soporte de estante plegable A | Klappbare Regalhalterung A
28	N080-0365	x	x	x	Folding Shelf Bracket B | Support d'étagère pliante B Soporte de estante plegable B | Klappbare Regalhalterung B
29	N555-0097	x	x	x	Lighting Match Rod | Tige d'allumage Varilla de fósforo | Beleuchtung Streichholzstab
30	N710-0107	x			Drip Pan | Bac d'égouttage Bandeja de goteo | Auffangwanne
	N710-0094		x	x	
31	N080-0378-GY1SG	x	x	x	Door Pivot Bracket | Support de pivotement de la porte Soporte pivote puerta | Türzapfenhalterung
32	N590-0278-GY1SG	x			Cart Bottom Shelf | Tablette inférieure du chariot Estante inferior del carro | Unteres Wagenregal
	N590-0292-GY1SG		x	x	
33	N475-0607-GY1SG	x	x	x	Cart Panel | Panneau de panier Panel del carrito | Warenkorb-Panel
34	N510-0015	x	x	x	Caster Socket | Socle de roulette Zócalo de ruedas | Nachlaufsockel
35	N130-0015	x	x	x	Caster 3in | Roulette de 3 pouces Rueda de 3 pulgadas | Lenkrolle 3in
36	N370-0981CE	p	p	p	Tank Tray Kit | Kit de plateau de réservoir Kit de bandeja de depósito | Tankwannen-Bausatz
37	N010-1780-BK	x	x	x	Side Shelf Assembly | Assemblage des tablettes latérales Montaje del estante lateral | Montage der Seitenablage
38	S87015	x	x	x	Folding Shelf Kit | Kit d'étagères pliantes Kit de estantería plegable | Klappbarer Regal-Bausatz
39	N080-0380-GY1SG	x	x	x	Magnet Bracket | Support magnétique Soporte Imán | Magnet-Halterung
40	N010-0959-SER	x			Door Kit Assembly Assemblage du kit de porte Kit de montaje de la puerta Tür-Kit Montage
	N010-0869-BK-SER		x	x	
41	N325-0094-SER	x	x	x	Door Handle | Poignée de porte Manija de la puerta | Mit dem Handgriff
42	N105-0011	x	x	x	Door Bushing | Prise de porte Casquillo de puerta | Türsteckdose
43	N160-0023			x	Orifice Clip Retainer | Clip retenedor de orificio Dispositif de retenue du clip de trou | Öffnungscliphalter
44	N345-0023			x	Hose | Tuyau | Manguera | Schlauch

	Part # Partie # Parte # Teil #	R365	R425	RB425	Description | Description | Descripción | Beschreibung
45	Z255-0002-1			x	Side Burner Fitting Assembly Assemblage du raccord du brûleur latéral Montaje del quemador lateral Seitliche Brennerarmatur
46	N105-0017			x	Side Burner Hose Bushing Douille de tuyau de brûleur latéral Casquillo de la manguera del quemador lateral Schlauchbuchse für Seitenbrenner
47	N750-0016			x	Electrode Lead Wire | Fil conducteur de l'électrode Cable de electrodo | Elektrodendraht
48	N720-0079			x	Flex Tube | Tube flexible | Tubo flexible! | Flex-Rohr
49	N455-0091			p	Orifice | Orificel Orificio | Blende
	N455-0058			p	Orifice - DE - Pressure 30 vs 50 Orifice - DE - Pression 30 vs 50 Orificio - DE - Presión 30 vs 50 Öffnung - DE - Druck 30 vs. 50
50	N010-1222-SER			x	Shelf Assembly | Assemblage des étagères Montaje de estantes | Montage des Regals
51	Z580-0003			x	Pivot Lid | Couvercle pivotant Tapa pivotante | Deckel-Drehpunkt
52	Z430-0002			x	Lid Magnet | Aimant pour le couvercle Imán de tapa | Magnet im Deckel
53	Z305-0008			x	Side Burner Grate | Grille du brûleur latéral Rejilla lateral del quemador | Seitenbrenner-Rost
54	N100-0070			x	Side Burner Flame | Flamme du brûleur latéral Llama del quemador lateral | Seitenbrenner Flamme
55	N335-0099-BK1HR			x	Side Burner Lid | Couvercle du brûleur latéral Tapa del quemador lateral | Seitenbrenner-Deckel
56	Z325-0013			x	Lid Handle | Manche du couvercle Mango de la tapa | Griff des Deckels
57	N010-1760-30-BK	x			Control Panel Assembly Assemblage du panneau de contrôle Ensamblaje del panel de control Montage des Bedienfelds
	N010-1761-30-BK		x		
	N010-1761-50-BK		x		
	N010-1762-30-BK			x	
	N010-1762-50-BK			x	
58	S86002			x	Igniter | Allumeur | Encendedor | Zünder
	S86003			x	
59	N380-0044			x	Small Control Knob Petite bouton de commande Mando de control pequeño Kleiner Bedienknopf
60	N255-0027	x	x	x	Union Fitting | Raccord union Accesorio de unión | Verschraubung

	Part # Partie # Parte # Teil #	R365	R425	RB425	Description | Description | Descripción | Beschreibung
61	N380-0043	x	x	x	Control Knob Bouton de commande Mando de control Bedienknopf
62	N160-0053	x	x	x	Flex Line Clip Clip pour ligne flexible Clip de línea flexible Flex-Line-Klemme
63	N720-0044	x	x	x	Connector | Connecteur | Conector | Anschluss
64	N385-10001896-SER	x	x	x	Rogue Logo | Logo Rogue | Logotipo Rogue | Rogue Logo

Accessories Parts List
Liste des pièces accessoires
Lista de piezas de accesorios
Zubehör Teileliste

Part # Partie # Parte #	R365	R425	RB425	Description | Description | Descripción
N590-0261	ac	ac	ac	Condiment Tray | Plateau à condiments Bandeja de condimentos | Gewürztablett
62050	ac	ac	ac	Kit, Maintenance Jetfire Brush/Burner Kit | Kit de maintenance Jetfire (brosse/burner kit) | Kit, Mantenimiento Jetfire Cepillo/ Quemador
69912 CE	ac	ac	ac	Rotisserie kit | Kit de rôtisserie | Kit de asador | Rotisserie-Set
69913 GB	ac	ac	ac	Rotisserie kit | Kit de rôtisserie | Kit de asador | Rotisserie-Set
69915 IL	ac	ac	ac	Rotisserie kit | Kit de rôtisserie | Kit de asador | Rotisserie-Set
61365	ac			Cover, Grill | Couvercle, gril | Tapa, Parrilla
61427		ac	ac	Cover, Grill | Couvercle, gril Tapa, Parrilla
56365	ac			Griddle, Cast Iron | Gril en fonte | Plancha, Hierro Fundido
56425		ac	ac	Griddle, Cast Iron | Gril en fonte | Plancha, Hierro Fundido
67732	ac	ac	ac	Charcoal/smoker tray | Bac à charbon/fumoir | Bandeja Carbón Ahumador
62007	ac	ac	ac	Grease Trays | Bacs à graisse | Bandejas para Grasas
S82002	ac	ac	ac	Premium Caster/Plug Kit | Kit de roulettes et de bouchons Premium | Kit de ruedas y clavijas Premium

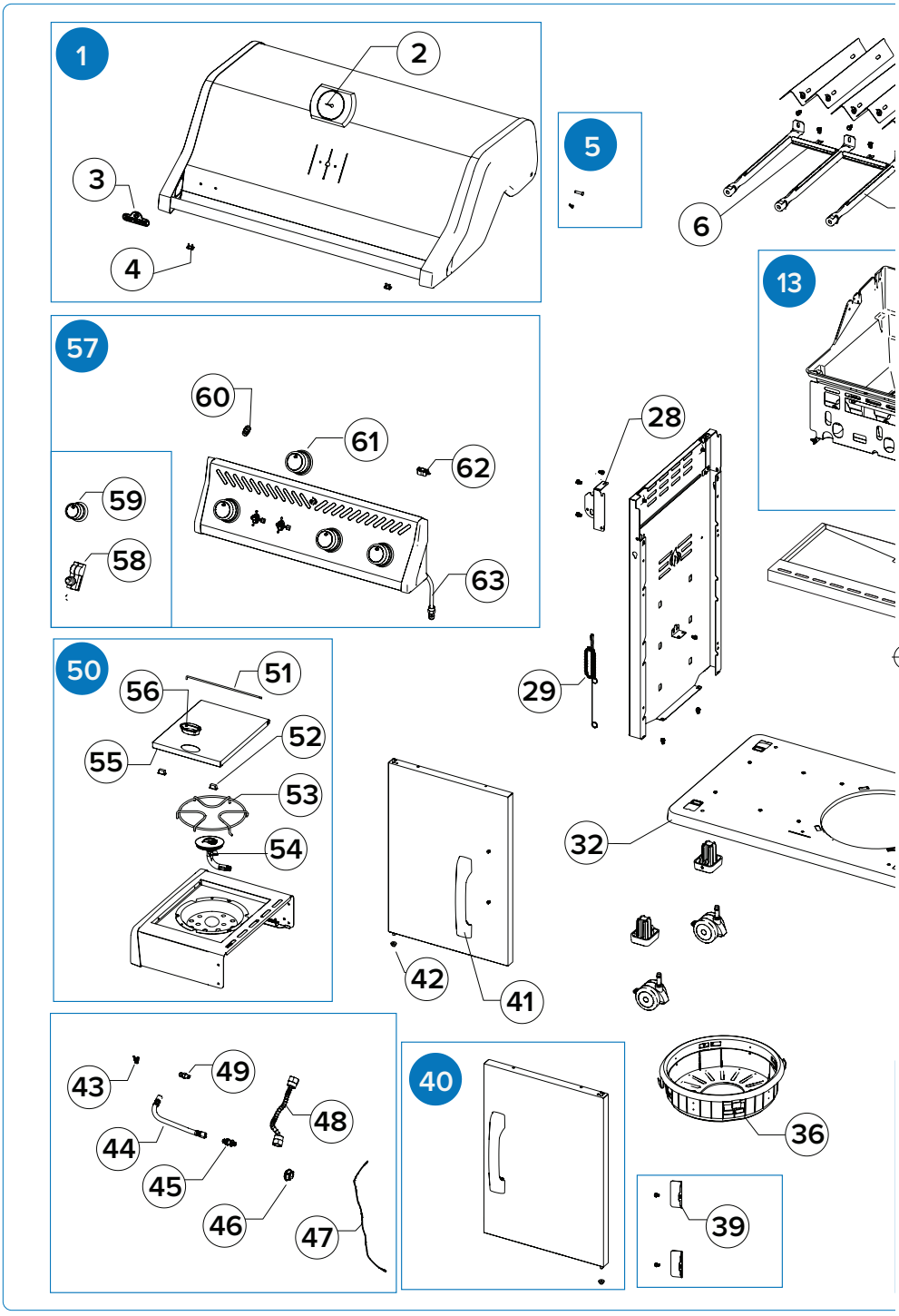
1
2
3
4
5
6
13
57
60
61
62
63
59
58
28
29
50
56
51
52
55
53
54
32
42
41
43
49
48
44
45
46
47
40
36
39

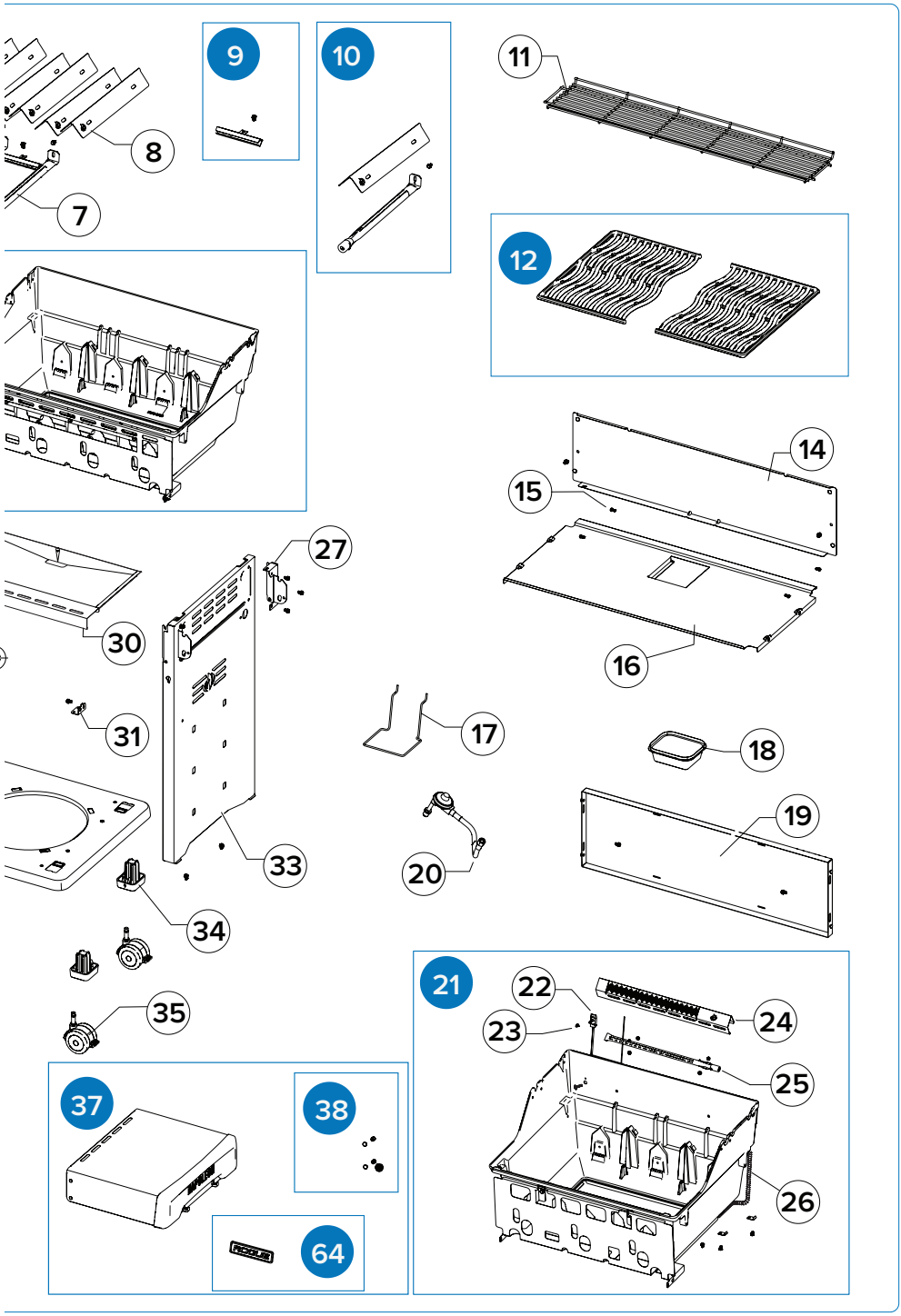
7
8
9
10
11
12
14
15
16
17
18
19
20
21
22
23
24
25
26
27
30
31
33
34
35
37
38
64

NAPOLEON®

Celebrating over 40 years
delivering home comfort products

Célébrant plus de 40 ans
de produits de confort pour la maison

Celebrando más de 40 años
entregando productos de confort para el hogar

Wir feiern über 40 Jahre
Lieferung von Produkten für den Wohnkomfort

NAPOLEON® products are protected by one or more U.S. and Canadian and/or foreign patents or patents pending.

Les produits de NAPOLEON® sont protégés par un ou plusieurs brevets américains, canadiens et/ou étrangers au par des brevets en instance.

Los productos NAPOLEON® están protegidos por una o más patentes o patentes pendientes en E.U., Canadá y/u otros países.

NAPOLEON®-Produkte sind durch ein oder mehrere US-amerikanische und kanadische und/oder ausländische Patente oder angemeldete Patente geschützt.

Address | Adresse
Dirección | Adresse

Wolf Steel Ltd.

De Riemsdijk 22, 4004 LC, Tiel,
The Netherlands
10-12 Home Farm,
Meriden Road, Berkswell,
CV7 7SL, United Kingdom
24 Napoleon Road, Barrie, Ontario,
L4M 0G8, Canada

Phone | Téléphone
Teléfono | Telefon

Europe

+31 345 588655

Online | En ligne
En línea | On-line

eu.info@napoleon.com

www.napoleon.com

N415-10001903CE | --1 | November 14. 2024